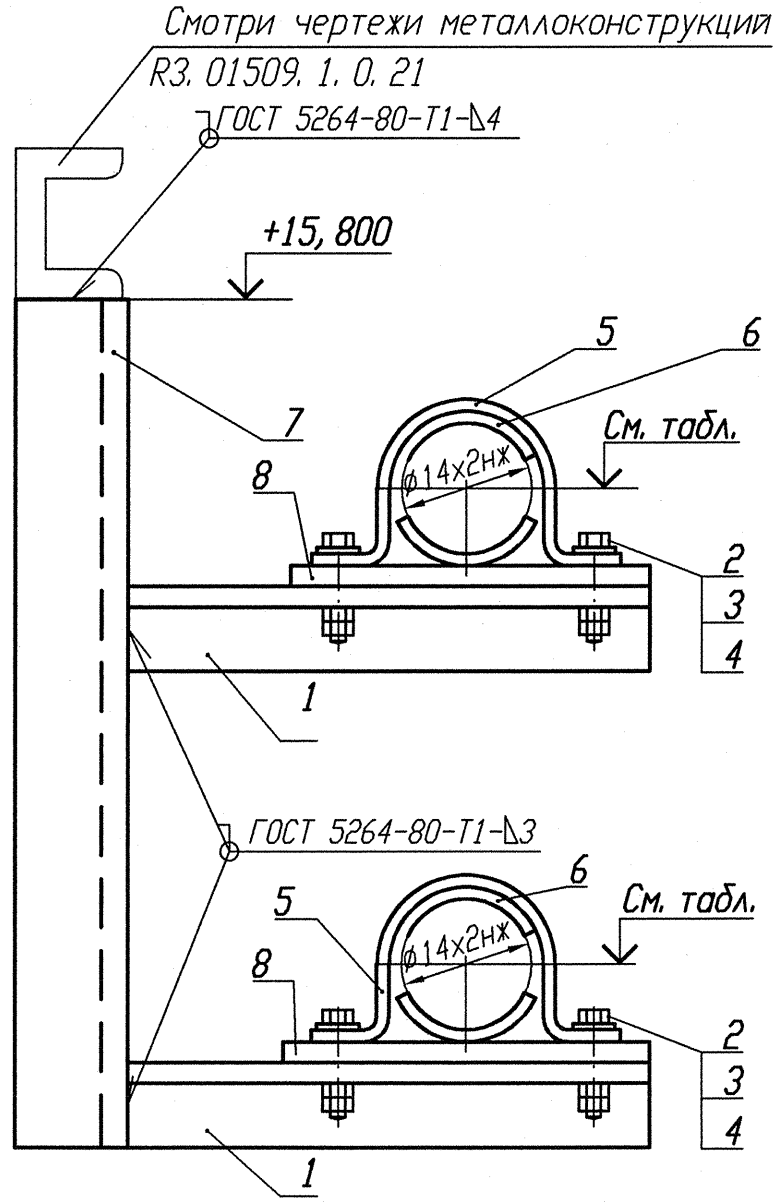

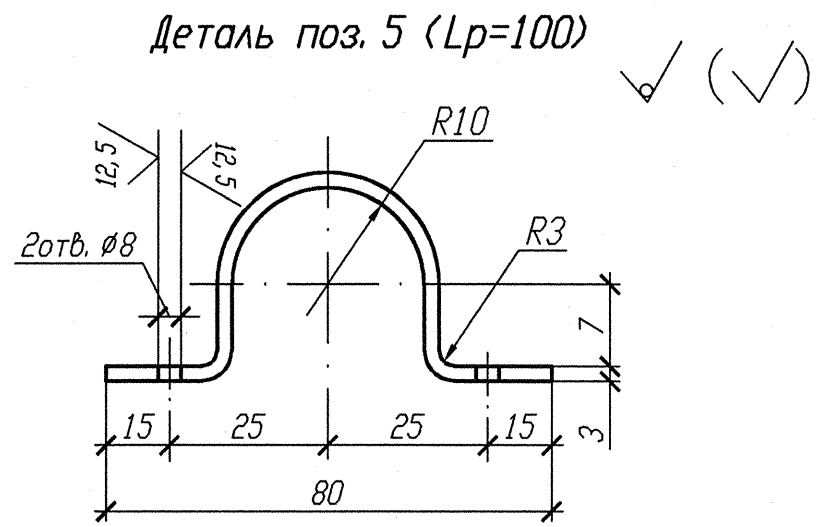

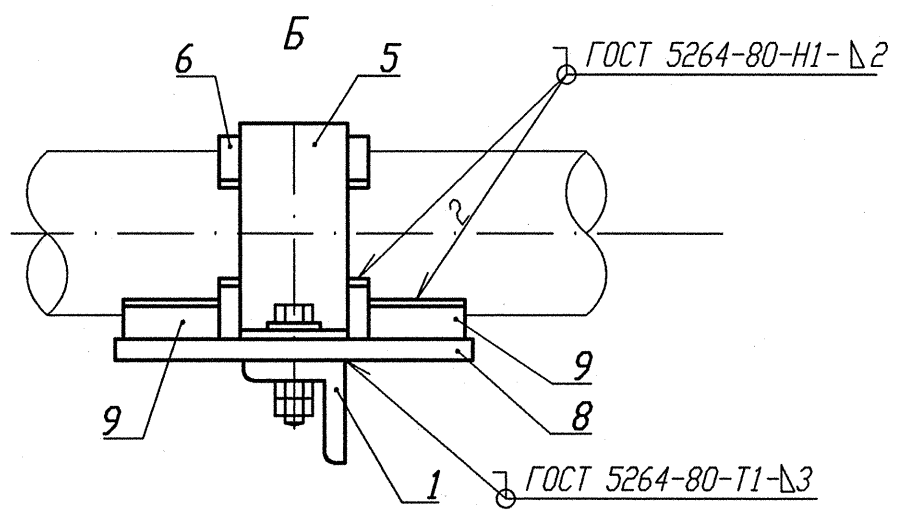

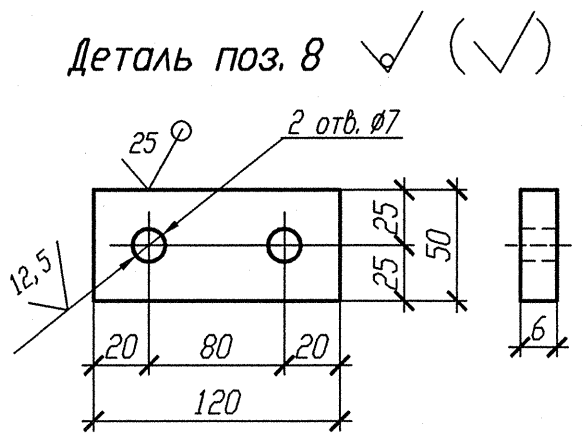

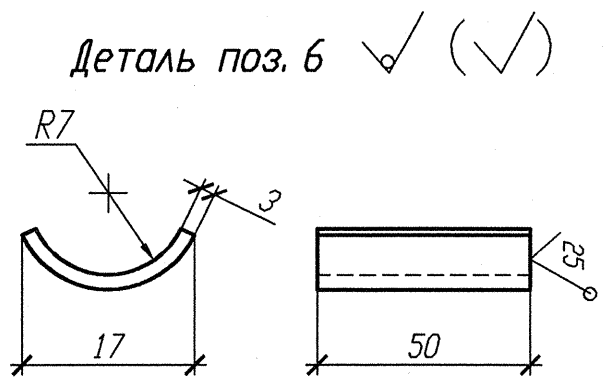

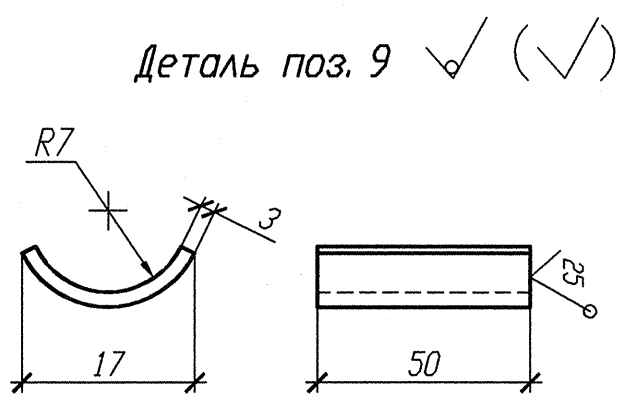

Спецификация деталей

Поз.	Обозначение	Наименование	Кол.	Материал	Масса, кг ед.	Масса, кг общ.	Приме-чание
1	ГОСТ 8509-93	Уголок В 35х35х4 l=310	2	Ст 3 пс 2-сб ГОСТ 535-2005	0, 651	1, 302	
2	ГОСТ 7798-70	Болт М6-6gх30. 56. 35	4	35 ГОСТ 1050-88	0, 009	0, 036	
3	ГОСТ 11371-78	Шайба А. 6х2. 02. Ст3пс	4	ОК360В-2-IV-Ст3пс ГОСТ 16523-97	0, 0014	0, 0056	
4	ГОСТ 5915-70	Гайка М6-6Н. 8. 35	8	35 ГОСТ 1050-88	0, 0026	0, 0208	
5	БК-1998784	Полухомут Б-ПН-3х100х30	2	ОК360В-4-IV-Ст3сп-сВ ГОСТ 16523-97	0, 08	0, 16	
6	БК-1998785	Прокладка Б-ПН-3х22х50	4	12Х18Н10Т-М4г ГОСТ 5582-75	0, 03	0, 12	
7	ГОСТ 8240-97	Швеллер 10 l=390	1	Ст 3 пс 2-сб ГОСТ 535-2005	3, 35	3, 35	
8	ГОСТ 19903-74	Лист Б-ПН 3х150х80	2	ОК360В-4-IV-Ст3сп-сВ ГОСТ 16523-97	0, 283	0, 566	
9	БК-1998786	Упор Б-ПН-3х22х50	4	12Х18Н10Т-М4г ГОСТ 5582-75	0, 03	0, 12	
	ГОСТ 2246-70	Проволока		Св-04Х19Н11М3		-	
	ГОСТ 9467-75	Электроды		УОНИИ 13/45		-	
					Итого:	5, 680	

N опоры	Рабочее состояние						Холодное состояние						Сейсмическое состояние						Изометрич. чертеж
	Усилия, кН			Моменты, кН. м			Усилия, кН			Моменты, кН. м			Усилия, кН			Моменты, кН. м			
	Px	Py	Pz	Mx	My	Mz	Px	Py	Pz	Mx	My	Mz	Px	Py	Pz	Mx	My	Mz	
3TV10Y548	0, 085	0, 012	-0, 029	0, 004	-0, 003	-0, 004	-0, 002	0	-0, 043	0	-0, 001	0	0, 014	0, 004	0, 003	0	0, 001	0, 001	3TV11Z11
3TV10Y554	0, 051	0, 008	-0, 035	0, 003	-0, 005	-0, 003	-0, 002	0	-0, 045	0	-0, 002	0	0, 015	0, 004	0, 003	0	0, 001	0, 002	3TV11Z08

1 Привязку опоры смотри изометрический чертеж, указанный в таблице.
2 Сварку производить по ГОСТ 5264-80.
3 Отметка трубопровода подлежит уточнению в соответствии с уклоном трубопровода.
4 Спецификация составлена на две опоры.
5 Изготовить два комплекта.

АРХИВНЫЙ ЭКЗЕМПЛЯР

Инв. N подл. R3. 03732. 1. 0. 13
Лист 251

Изм.	Кол. уч.	Лист	Nдок.	Подпись	Дата
Инж. 2к.		Случевская			12.02
Пров. инж. 1к.		Швабинский			12.02
Пров. вед. инж.		Махотина			12.02
Н. контр.		Краснояров			13.02

R3. TV10. 3095. 013. 03. 00. 169

Ростовская АЭС Блок 3

Редукторное отделение
Герметичная часть
Трубопроводы отбора проб
Рр больше 2.2 МПа

Стадия	Лист	Листов
Р		1

Опора неподвижная
3TV10Y548, TV10Y554

ОАО "НИАЭП" 2013

Взам. инв. N	
Подп. и дата	13.02.13
Инв. N подл.	R3. 03732. 1. 0. 13